Tubefittings.eu

Berzyna 83B
64-200 Wolsztyn
tel: +48 68 888 02 33

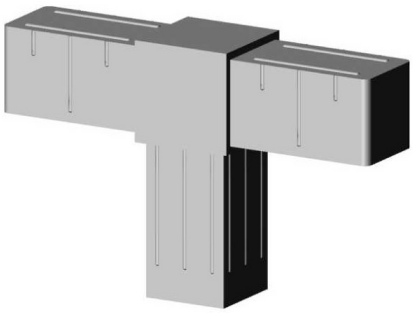

T-Verbindungsstück (2 Achsen, 3 Öffnungen) – für Profil 20x20x1,5 mm - grau

link to the product:
https://tubefittings.eu/de/kunststoffverbinder-fuer-quadratprofile-profile/4901-t-verbinder-2achsen-3oeffnungen-20x20x15-grau-5907291158739.html

Price: **1,19 €** gross

Manufacturer: Klemp

Referention number: 2D3-V20-X1-5-S

Information:

Aluminiumprofilverbinder 20x20x1,5 mm. Hergestellt aus glasfaserverstärktem PA6-Polyamid, ist er widerstandsfähig gegen mechanische Beschädigungen. Ausgestattet mit 2 Achsen und 3 Buchsen ermöglicht er stabile Profilverbindungen. Mit einer Wandstärke von 2 mm sorgt er für strukturelle Haltbarkeit und bleibt dabei leicht (0,024 kg). Kompatibel mit Standard-Aluminiumprofilen. Farbe: grau.

Produktabmessungen - B-20 mm; L-20 mm; L1-31,5 mm; B1-16,8 mm; H-16,8 mm

The size of the discount

Quantity	Discount	Spare
10	2%	above 0,24 €
20	5%	above 1,19 €
100	15%	above 17,85 €
500	20%	above 119,00 €
1000	30%	above 357,00 €

Product features

Material	Polyamid PA6 - glasfaserverstärkt
Farbe	Grau
Typ	T-Stück
Befestigungsmethode	Auf Steckverbindung, mit einem Gummihammer
Passendes Profil	20x20x1,5 mm
Anzahl der Achsen	2
Anzahl der Steckplätze	3
Kern	Standard-Kunststoffverbinder