Tubefittings.eu

Berzyna 83B
64-200 Wolsztyn
tel: +48 68 888 02 33

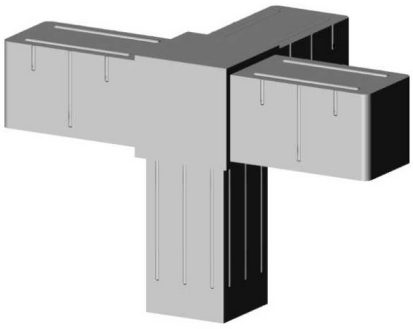

Eckwinkel (3 Achsen, 4 Öffnungen) – für Profil 20x20x1,5 mm - grau

link to the product:
https://tubefittings.eu/de/kunststoffverbinder-fuer-quadratprofile-profile/4904-eckwinkel-3achsen-4oeffnungen-20x20x15-grau-5907291158760.html

Price: **1,78 €** gross

Manufacturer: Klemp

Referention number: 3D4-V20-X1-5-S

Information:

Eckverbindung - 3 Achsen - 4 Schlitze - 3D4 V20 X1.5 S. Entwickelt für eine stabile Verbindung von 20x20x1,5 mm Aluminiumprofilen. Hergestellt aus PA6-Polyamid, verstärkt mit Glasfaser, bietet hohe Widerstandsfähigkeit gegen Abnutzung und mechanische Schäden. Das Design umfasst 3 Achsen und 4 Schlitze, die vielseitige Anwendungen ermöglichen. Die Wandstärke von 2 mm erhöht die Steifigkeit und Langlebigkeit der gesamten Konstruktion. Mit nur 0,031 kg Gewicht erleichtert es die Installation. Kompatibel mit Standardkunststoffverbindern. Graue Farbe für eine ästhetische Integration in die Konstruktion.

Produktabmessungen - B-20 mm; L-20 mm; L1-31,5 mm; B1-16,8 mm; H-16,8 mm

The size of the discount

Quantity	Discount	Spare
10	2%	above 0,36 €
20	5%	above 1,78 €
100	15%	above 26,70 €
500	20%	above 178,00 €
1000	30%	above 534,00 €

Product features

Material	Polyamid PA6 - glasfaserverstärkt
Farbe	Grau
Typ	Eckknie
Befestigungsmethode	Auf Steckverbindung, mit einem Gummihammer
Passendes Profil	20x20x1,5 mm
Anzahl der Achsen	3
Anzahl der Steckplätze	4
Kern	Standard-Kunststoffverbinder