Tubefittings.eu

Berzyna 83B
64-200 Wolsztyn
tel: +48 68 888 02 33

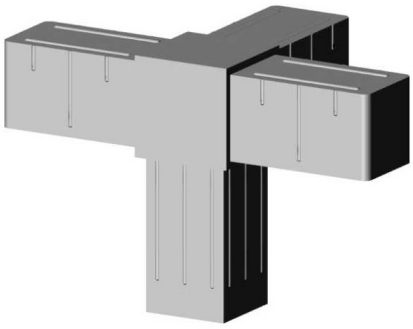

Codo de esquina (3 ejes, 4 entradas) – para perfil 20x20x1,5 mm - gris

link to the product:
https://tubefittings.eu/es/conectores-de-plastico-para-perfiles-cuadrados/4904-codo-esquina-3ejes-4entradas-20x20x15-gris-5907291158760.html

Price: **1,78 €** gross

Manufacturer: Klemp

Referention number: 3D4-V20-X1-5-S

Information:

Esquina - 3 ejes - 4 ranuras - 3D4 V20 X1.5 S. Diseñado para una conexión estable de perfiles de aluminio de 20x20x1.5 mm. Fabricado en PA6 poliamida reforzada con fibra de vidrio, lo que proporciona alta resistencia al desgaste y daños mecánicos. El diseño incluye 3 ejes y 4 ranuras, permitiendo aplicaciones versátiles. El grosor de la pared de 2 mm aumenta la rigidez y durabilidad de toda la estructura. Con un peso de solo 0.031 kg, facilita una fácil instalación. Compatible con conectores de plástico estándar. Color gris para una adecuada integración estética con la estructura.

Dimensiones del producto - B-20 mm; L-20 mm; L1-31,5 mm; B1-16,8 mm; H-16,8 mm

The size of the discount

Quantity	Discount	Spare
10	2%	above 0,36 €
20	5%	above 1,78 €
100	15%	above 26,70 €
500	20%	above 178,00 €
1000	30%	above 534,00 €

Product features

Material	Poliamida PA6 - reforzada con fibra de vidrio
Color	gris
Tipo	Codo de esquina
Método de fijación	Por enchufe, usando un martillo de goma
Perfil a juego	20x20x1,5 mm
Número de ejes	3
Número de ranuras	4
Núcleo	Conectores de plástico estándar