Tubefittings.eu

Berzyna 83B
64-200 Wolsztyn
tel: +48 68 888 02 33

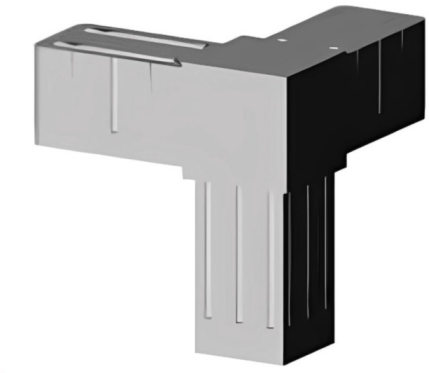

Connecteur en T d’angle (3 axes, 3 emplacements) – pour profil 20x20x1,5 mm - gris

link to the product:
https://tubefittings.eu/fr/connecteurs-en-plastique-pour-profils-carres/4903-raccord-t-angle-3axes-3entrees-20x20x15-gris-5907291158753.html

Price: **1,78 €** gross

Manufacturer: Klemp

Referention number: 3D3-V20-X1-5-S

Information:

Équerre d'angle - 3 axes - 3 prises - 3D3 V20 X1,5 S pour relier des profils de 20x20x1,5 mm à angle droit. Fabriquée en polyamide PA6 renforcé de fibres de verre, elle offre une haute durabilité et une résistance à l'usure. Les trois axes et les trois prises permettent des connexions stables dans les constructions industrielles et de loisir. L'épaisseur des murs est de 2 mm, et l'utilisation de connecteurs en plastique standard garantit un ajustement sécurisé. Couleur : gris. Poids : 0,024 kg.

Dimensions du produit - B-20 mm; L-20 mm; L1-31,5 mm; B1-16,8 mm; H-16,8 mm

The size of the discount

Quantity	Discount	Spare
10	2%	above 0,36 €
20	5%	above 1,78 €
100	15%	above 26,70 €
500	20%	above 178,00 €
1000	30%	above 534,00 €

Product features

Matériau	Polyamide PA6 - renforcé avec fibre de verre
Couleur	Gris
Taper	Pièce d'angle
Méthode de fixation	Par emboîtement, à l’aide d’un marteau en caoutchouc
Profil assorti	20x20x1,5 mm
Nombre d'axes	3
Nombre de fentes	3
Noyau	Connecteurs en plastique standard