Tubefittings.eu

Berzyna 83B
64-200 Wolsztyn
tel: +48 68 888 02 33

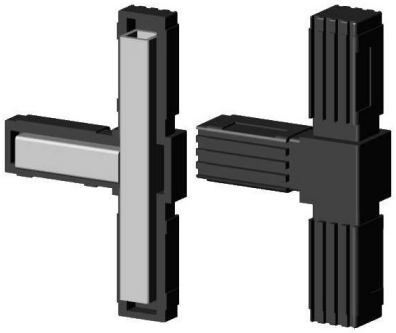

Connecteur en T (2 axes, 3 emplacements) – pour profil 20x20x1,5 mm avec noyau métallique - noir

link to the product:
https://tubefittings.eu/fr/connecteurs-en-plastique-pour-profils-carres/4909-raccord-t-noyau-metal-20x20x15-noir-5907291158814.html

Price: **7,00 €** gross

Manufacturer: Klemp

Referention number: 2D3-V20-X1-5-CM

Information:

Le connecteur T 2D3 V20 X1,5 CM est un élément conçu pour relier des profils avec une section transversale de 20x20x1,5 mm dans des constructions modulaires. Fabriqué en polyamide PA6 renforcé de fibres de verre, il offre une grande résistance aux charges et une durabilité accrue. Le noyau métallique renforce l'ensemble de la structure, améliorant la résistance au stress. Il dispose de deux axes et de trois prises, permettant une connexion stable des composants à l'angle approprié. L'épaisseur des parois est de 2 mm, contribuant à la rigidité globale de la construction. Sa couleur noire permet une intégration esthétique harmonieuse avec les systèmes de montage modernes. Pesant seulement 0,1 kg, il offre d'excellentes propriétés de montage tout en conservant une structure légère. Dimensions du produit - B=L = 20 mm; L1 = 36 mm; B1=H = 17 mm

The size of the discount

Quantity	Discount	Spare
10	2%	above 1,40 €
20	5%	above 7,00 €
100	15%	above 105,00 €
500	20%	above 700,00 €
1000	30%	above 2 100,00 €

Product features

Matériau	Polyamide PA6 - renforcé avec fibre de verre
Couleur	Tapis noir
Taper	Genouillère
Méthode de fixation	Par emboîtement, à l’aide d’un marteau en caoutchouc
Profil assorti	20x20x1,5 mm
Nombre d'axes	2
Nombre de fentes	3
Noyau	Avec noyau métallique