Tubefittings.eu

Berzyna 83B
64-200 Wolsztyn
tel: +48 68 888 02 33

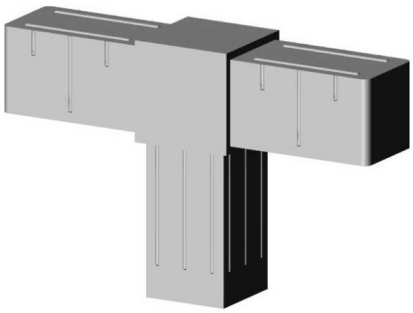

Giunto a T (2 assi, 3 ingressi) – per profilo 20x20x1,5 mm - grigio

link to the product:
https://tubefittings.eu/it/giunti-in-plastica-per-profili-quadrati/4901-giunto-a-t-2assi-3ingressi-20x20x15-grigio-5907291158739.html

Price: **1,19 €** gross

Manufacturer: Klemp

Referention number: 2D3-V20-X1-5-S

Information:

Connettore per profilo in alluminio 20x20x1,5 mm. Realizzato in PA6 poliammide rinforzata con fibra di vetro, è resistente ai danni meccanici. Dotato di 2 assi e 3 prese, consente connessioni stabili tra i profili. Con uno spessore delle pareti di 2 mm, assicura durabilità strutturale mantenendo un peso ridotto (0,024 kg). Compatibile con profili in alluminio standard. Colore: grigio.

Dimensioni del prodott - B-20 mm; L-20 mm; L1-31,5 mm; B1-16,8 mm; H-16,8 mm

The size of the discount

Quantity	Discount	Spare
10	2%	above 0,24 €
20	5%	above 1,19 €
100	15%	above 17,85 €
500	20%	above 119,00 €
1000	30%	above 357,00 €

Product features

Materiale	Poliammide PA6 - rinforzata con fibra di vetro
Colore	Grigio opaco
Tipo	Pezzo a T
Metodo di fissaggio	A innesto, usando un martello di gomma
Profilo abbinato	20x20x1,5 mm
Numero di assi	2
Numero di slot	3
Nucleo	Connettori in plastica standard