Tubefittings.eu

Berzyna 83B
64-200 Wolsztyn
tel: +48 68 888 02 33

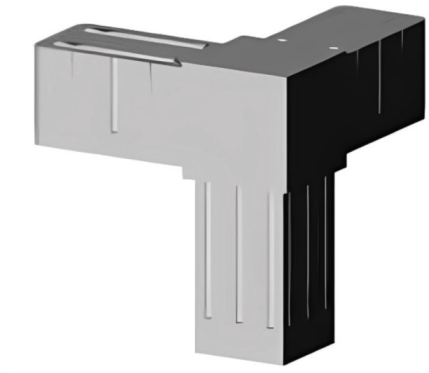

Giunto a T angolare (3 assi, 3 ingressi) – per profilo 20x20x1,5 mm - grigio

link to the product:
https://tubefittings.eu/it/giunti-in-plastica-per-profili-quadrati/4903-giunto-a-t-angolare-3assi-3ingressi-20x20x15-grigio-5907291158753.html

Price: **1,78 €** gross

Manufacturer: Klemp

Referention number: 3D3-V20-X1-5-S

Information:

Angolo Tee - 3 Assi - 3 Prese - 3D3 V20 X1.5 S per connettere profili 20x20x1.5 mm ad angolo retto. Realizzato in PA6 poliammide rinforzata con fibra di vetro, offre alta durabilità e resistenza all'usura. I tre assi e le tre prese consentono connessioni stabili in strutture industriali e di hobbisti. Spessore della parete è di 2 mm e l'uso di connettori plastici standard assicura un fissaggio sicuro. Colore: grigio. Peso: 0.024 kg.

Dimensioni del prodott - B-20 mm; L-20 mm; L1-31,5 mm; B1-16,8 mm; H-16,8 mm

The size of the discount

Quantity	Discount	Spare
10	2%	above 0,36 €
20	5%	above 1,78 €
100	15%	above 26,70 €
500	20%	above 178,00 €
1000	30%	above 534,00 €

Product features

Materiale	Poliammide PA6 - rinforzata con fibra di vetro
Colore	Grigio opaco
Tipo	Angolo
Metodo di fissaggio	A innesto, usando un martello di gomma
Profilo abbinato	20x20x1,5 mm
Numero di assi	3
Numero di slot	3
Nucleo	Connettori in plastica standard