Tubefittings.eu

Berzyna 83B
64-200 Wolsztyn
tel: +48 68 888 02 33

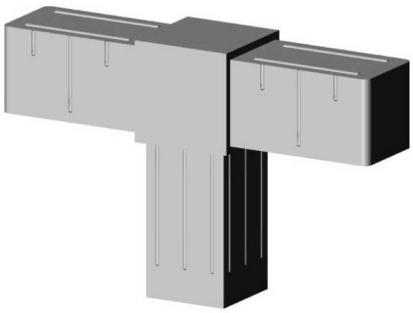

T-stuk (2 assen, 3 ingangen) – voor profiel 20x20x1,5 mm - grijs

link to the product:
https://tubefittings.eu/nl/kunststof-verbindingsstukken-voor-vierkante-profielen/4901-t-stuk-2assen-3ingangen-20x20x15-grijs-5907291158739.html

Price: **€ 1,19** gross

Manufacturer: Klemp

Referention number: 2D3-V20-X1-5-S

Information:

Aluminium profielverbinder 20x20x1.5 mm. Gemaakt van glasvezelversterkt PA6 polyamide, is deze bestand tegen mechanische schade. Voorzien van 2 assen en 3 aansluitingen, biedt het stabiele profielverbindingen. Met een wanddikte van 2 mm zorgt het voor structurele duurzaamheid terwijl het een laag gewicht behoudt (0.024 kg). Compatibel met standaard aluminium profielen. Kleur: grijs.

Productafmetingen - B-20 mm; L-20 mm; L1-31,5 mm; B1-16,8 mm; H-16,8 mm

The size of the discount

Quantity	Discount	Spare
10	2%	above € 0,24
20	5%	above € 1,19
100	15%	above € 17,85
500	20%	above € 119,00
1000	30%	above € 357,00

Product features

Materiaal	Polyamide PA6 - versterkt met glasvezel
Kleur	Grijs
Type	T-stuk
Bevestigingsmethode	Op insteek, met een rubberen hamer
Passend profiel	20x20x1,5 mm
Aantal assen	2
Aantal sleuven	3
Kern	Standaard kunststofverbinders