Tubefittings.eu

Berzyna 83B
64-200 Wolsztyn
tel: +48 68 888 02 33

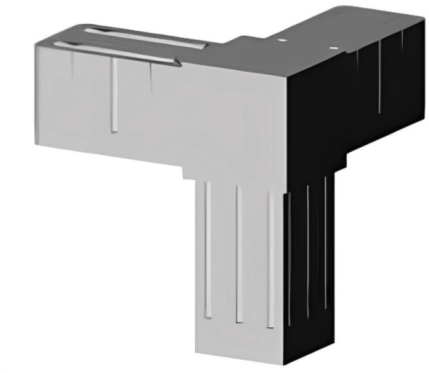

Hoekig T-stuk (3 assen, 3 ingangen) – voor profiel 20x20x1,5 mm - grijs

link to the product:
https://tubefittings.eu/nl/kunststof-verbindingsstukken-voor-vierkante-profielen/4903-hoekig-t-stuk-3assen-3ingangen-20x20x15-grijs-5907291158753.html

Price: **€ 1,78** gross

Manufacturer: Klemp

Referention number: 3D3-V20-X1-5-S

Information:

Hoekstuk - 3 Assen - 3 Aansluitingen - 3D3 V20 X1.5 S voor het verbinden van 20x20x1.5 mm profielen onder een rechte hoek. Gemaakt van PA6 polyamide versterkt met glasvezel, biedt het hoge duurzaamheid en slijtvastheid. De drie assen en drie aansluitingen zorgen voor stabiele verbindingen in zowel industriële als hobbyconstructies. Wanddikte is 2 mm en het gebruik van standaard kunststofconnectoren garandeert een veilige bevestiging. Kleur: grijs. Gewicht: 0.024 kg.

Productafmetingen - B-20 mm; L-20 mm; L1-31,5 mm; B1-16,8 mm; H-16,8 mm

The size of the discount

Quantity	Discount	Spare
10	2%	above € 0,36
20	5%	above € 1,78
100	15%	above € 26,70
500	20%	above € 178,00
1000	30%	above € 534,00

Product features

Materiaal	Polyamide PA6 - versterkt met glasvezel
Kleur	Grijs
Type	Hoekstuk
Bevestigingsmethode	Op insteek, met een rubberen hamer
Passend profiel	20x20x1,5 mm
Aantal assen	3
Aantal sleuven	3
Kern	Standaard kunststofverbinders