Tubefittings.eu

Berzyna 83B
64-200 Wolsztyn
tel: +48 68 888 02 33

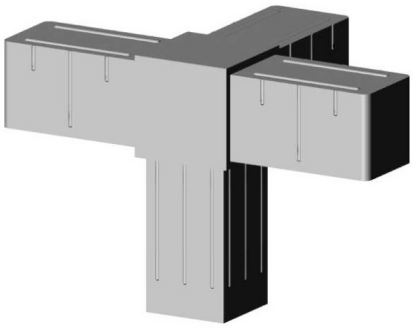

Hoekbocht (3 assen, 4 ingangen) – voor profiel 20x20x1,5 mm - grijs

link to the product:
https://tubefittings.eu/nl/kunststof-verbindingsstukken-voor-vierkante-profielen/4904-hoekbocht-3assen-4ingangen-20x20x15-grijs-5907291158760.html

Price: **€ 1,78** gross

Manufacturer: Klemp

Referention number: 3D4-V20-X1-5-S

Information:

Hoekverbinding - 3 assen - 4 sleuven - 3D4 V20 X1.5 S. Ontworpen voor een stabiele verbinding van 20x20x1.5 mm aluminium profielen. Gemaakt van PA6 polyamide versterkt met glasvezel, wat zorgt voor een hoge weerstand tegen slijtage en mechanische schade. Het ontwerp omvat 3 assen en 4 sleuven, wat veelzijdige toepassingen mogelijk maakt. De wanddikte van 2 mm verhoogt de stijfheid en duurzaamheid van de gehele structuur. Met een gewicht van slechts 0.031 kg is het eenvoudig te installeren. Compatibel met standaard kunststof connectors. Grijze kleur voor esthetische integratie met de structuur.

Productafmetingen - B-20 mm; L-20 mm; L1-31,5 mm; B1-16,8 mm; H-16,8 mm

The size of the discount

Quantity	Discount	Spare
10	2%	above € 0,36
20	5%	above € 1,78
100	15%	above € 26,70
500	20%	above € 178,00
1000	30%	above € 534,00

Product features

Materiaal	Polyamide PA6 - versterkt met glasvezel
Kleur	Grijs
Type	Hoekbocht
Bevestigingsmethode	Op insteek, met een rubberen hamer
Passend profiel	20x20x1,5 mm
Aantal assen	3
Aantal sleuven	4
Kern	Standaard kunststofverbinders