Tubefittings.eu

Berzyna 83B
64-200 Wolsztyn
tel: +48 68 888 02 33

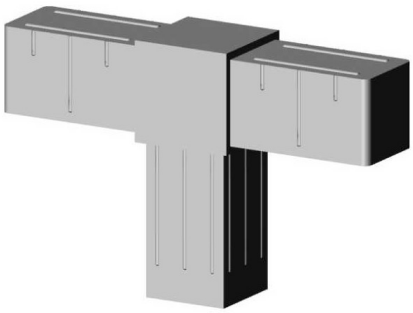

Trójnik (2 osie, 3 gniazda) – Szary - do profila 20x20x1,5 mm

link do produktu:
https://tubefittings.eu/pl/laczniki-plastikowe-do-profili-kwadratowych/4901-trojnik-2osie-3gniazda-20x20x15-szary-5907291158739.html

Cena: **5,33 zł** brutto

Producent: Klemp

Nr referencyjny: 2D3-V20-X1-5-S

Informacje

Trójnik do profili aluminiowych 20x20x1,5 mm. Wykonany z poliamidu PA6 wzmocnionego włóknem szklanym, odporny na uszkodzenia mechaniczne. Wyposażony w 2 osie i 3 gniazda, umożliwia stabilne łączenie profili. Zapewnia wytrzymałość konstrukcji przy jednoczesnym zachowaniu niskiej wagi (0,024 kg). Kompatybilny ze standardowymi profilami aluminiowymi. Kolor szary.

Wymiary produktu - B-20 mm; L-20 mm; L1-31,5 mm; B1-16,8 mm; H-16,8 mm

Wielkość rabatu

Ilość	Rabat	Oszczędzasz
10	2%	powyżej 1,07 zł
20	5%	powyżej 5,33 zł
100	15%	powyżej 79,95 zł
500	20%	powyżej 533,00 zł
1000	30%	powyżej 1 599,00 zł

Cechy produktu

Materiał	Polamid PA6 - wzmocnione włóknem szklanym
Kolor	Szary
Typ	Trójnik
Sposób montażu	Na wtyk, przy użyciu gumowego młotka
Pasujący profil	20x20x1,5 mm
Liczba osi	2
Liczba gniazd	3
Rdzeń	Standardowe łączniki plastikowe