Tubefittings.eu

Berzyna 83B
64-200 Wolsztyn
tel: +48 68 888 02 33

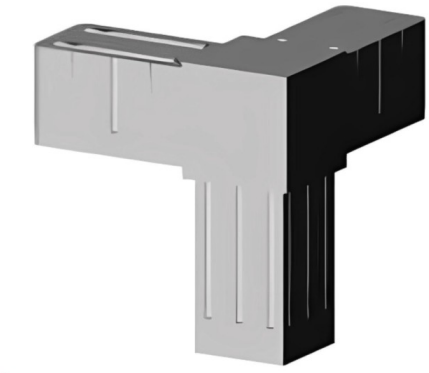

Trójnik narożnikowy (3 osie, 3 gniazda) – Szary - do profila 20x20x1,5 mm

link do produktu:
https://tubefittings.eu/pl/laczniki-plastikowe-do-profili-kwadratowych/4903-trojnik-naroznikowy-3osie-3gniazda-20x20x15-szary-5907291158753.html

Cena: **8,00 zł** brutto

Producent: Klemp

Nr referencyjny: 3D3-V20-X1-5-S

Informacje

Trójnik narożnikowy - 3 osie - 3 gniazda - 3D3 V20 X1,5 S do łączenia profili 20x20x1,5 mm pod kątem prostym. Wykonany z poliamidu PA6 wzmocnionego włóknem szklanym, zapewnia wysoką trwałość i odporność na zużycie. Trzy osie i trzy gniazda umożliwiają stabilne połączenia w konstrukcjach przemysłowych i hobbystycznych. Grubość ścianki 2 mm i zastosowanie standardowych łączników plastikowych gwarantują pewne dopasowanie. Kolor szary. Masa: 0,024 kg.

Wymiary produktu - B-20 mm; L-20 mm; L1-31,5 mm; B1-16,8 mm; H-16,8 mm

Wielkość rabatu

Ilość	Rabat	Oszczędzasz
10	2%	powyżej 1,60 zł
20	5%	powyżej 8,00 zł
100	15%	powyżej 120,00 zł
500	20%	powyżej 800,00 zł
1000	30%	powyżej 2 400,00 zł

Cechy produktu

Materiał	Polamid PA6 - wzmocnione włóknem szklanym
Kolor	Szary
Typ	Trójnik narożnikowy
Sposób montażu	Na wtyk, przy użyciu gumowego młotka
Pasujący profil	20x20x1,5 mm
Liczba osi	3
Liczba gniazd	3
Rdzeń	Standardowe łączniki plastikowe